ԴԻԱՖՐԱԳՄԱ ԴՄ-4

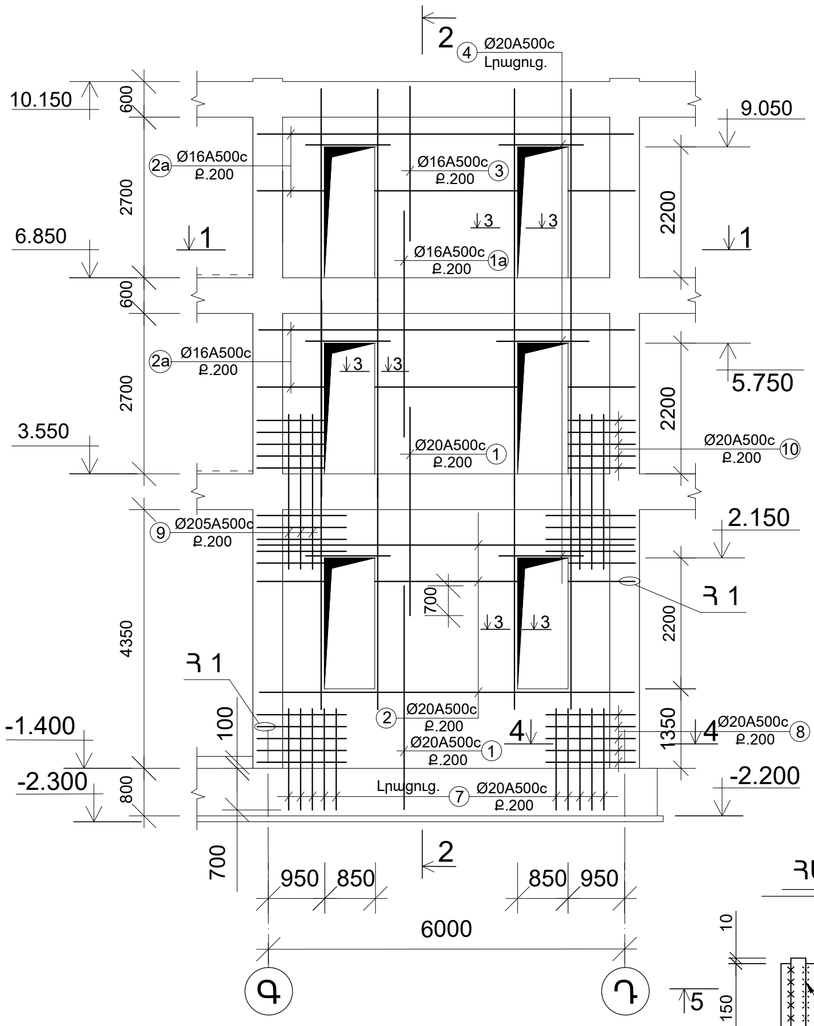

ՀԱՆԳՈՒՅՑ 1

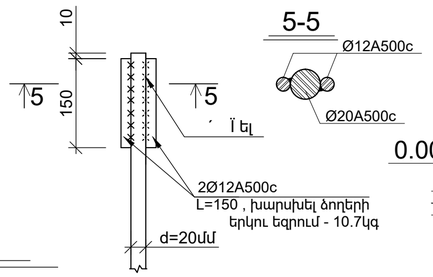

5-5

ԿՏՐՎԱԾՔ 1-1: Մ.1:50

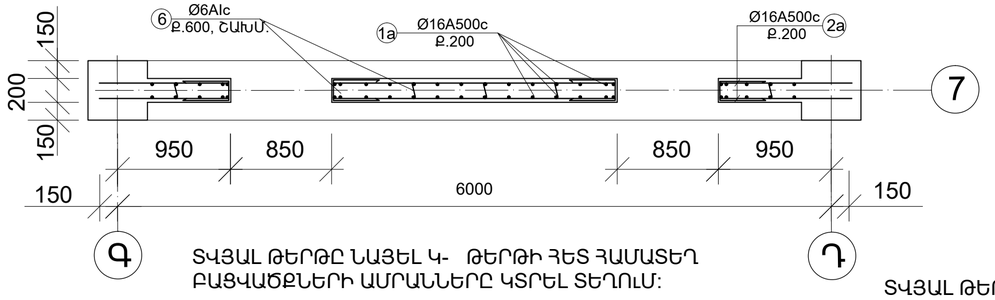

ՏՎՅԱԼ ԹԵՐԹԸ ՆԱՅԵԼ Կ- ԹԵՐԹԻ ՀԵՏ ՀԱՄԱՏԵՂ
ԲԱՑՎԱԾՔՆԵՐԻ ԱՄՐԱՆՆԵՐԸ ԿՏՐԵԼ ՏԵՂՈՒՄ:

ԿՏՐՎԱԾՔ 2-2: Մ.1:50

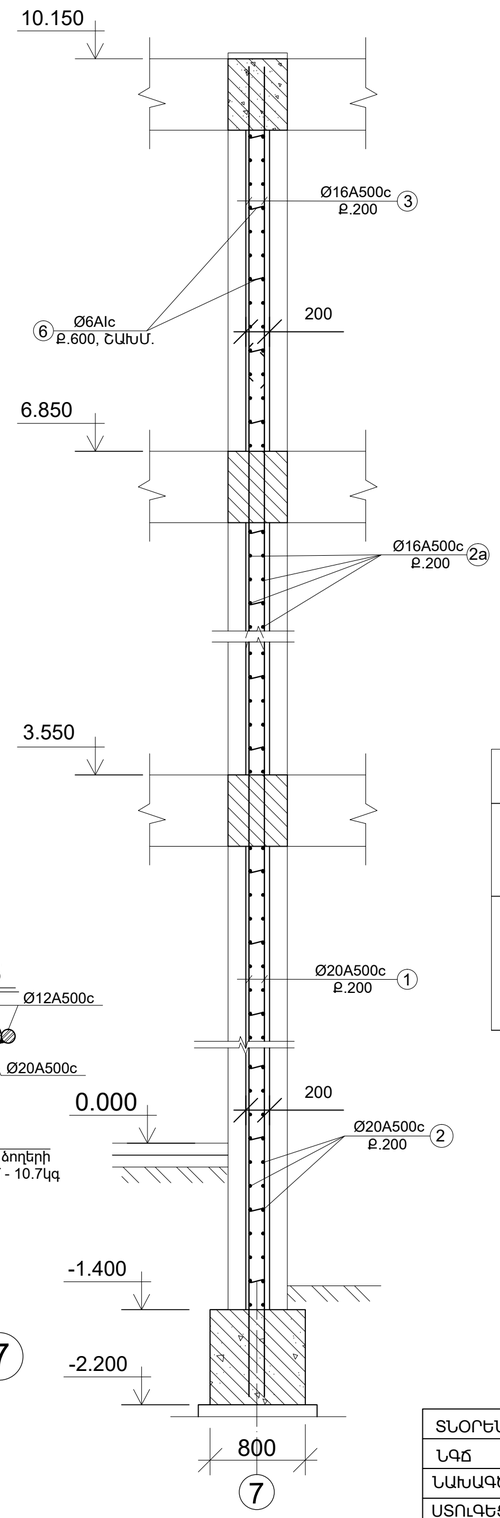

ՄԱՍՆԱԳԻՐ ՄԵԿ ԷԼԵՄԵՆՏԻ ՀԱՄԱՐ

ՖՈՐՄ	ԳՈՏԻ	ԴԻՐՔ	ՆՇԱՆԱԿՈՒՄ	ԱՆՎԱՆՈՒՄ	ՔԱՆԱԿ (հատ)	ՁԱՆԳ. (կգ)	ԾԱՆՈԹ.
				ԴԻԱՖՐԱԳՄԱ ԴՄ-4 ՄԱՆՐԱՄԱՍՆԵՐ			
		1		Ø20A500c, L=3800	110	9.37	1030.7կգ
		1a		Ø16A500c, L=3700	56	5.84	327.0կգ
		2		Ø20A500c, L=6300	44	15.5	682.0կգ
		2a		Ø16A500c, L=6300	54	9.94	536.8կգ
		3		Ø16A500c, L=2600	50	4.1	205.0կգ
		4		Ø20A500c, L=1400	12	3.45	41.4կգ
		5		Ø16A500c, L=1070	132	1.68	221.8կգ
		6		Ø6AIc, L=220	66	0.044	3.0կգ
		7		Ø20A500c, L=1700	20	4.19	83.8կգ
		8		Ø20A500c, L=1500	36	3.7	133.2կգ
		9		Ø20A500c, L=2600	12	6.41	76.9կգ
		10		Ø20A500c, L=1100	24	2.71	65.0կգ
				ՆՅՈՒԹԻ ԾԱԽՍԸ ԲԵՏՈՆ B25 ԴԱՍԻ	8.8մ		

ԴԻՐՔ	ԷՍԿԻԶ
5	450, 170, 450
6	220

ԿՏՐՎԱԾՔ 3-3: Մ.1:10

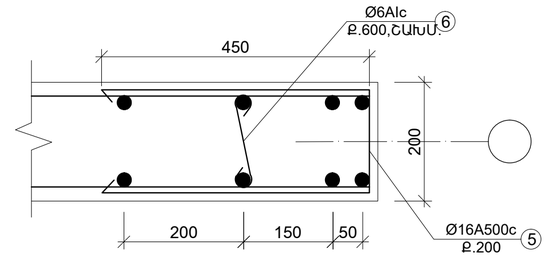

ԿՏՐՎԱԾՔ 4-4: Մ.1:20

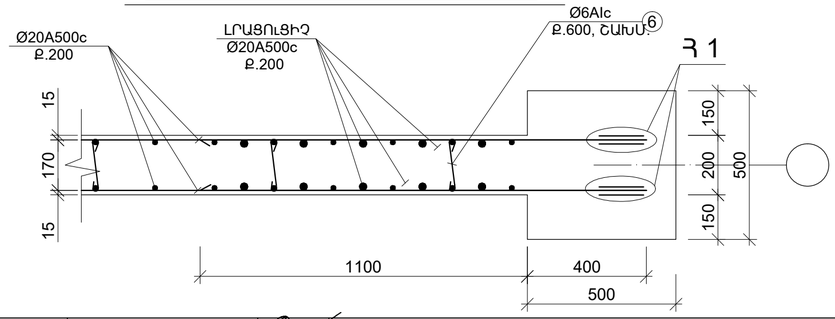

ՏՎՅԱԼ ԹԵՐԹԸ ՆԱՅԵԼ Կ- ԹԵՐԹԻ ՀԵՏ ՀԱՄԱՏԵՂ

ՏՆՕՐԵՆ	Մ. ՀՈՒՍՆՅԱՆ		ԵՐԵՎԱՆԻ ԹԻՎ 153 ԴՊՐՈՑ			
ՆԳՃ	Մ. ՀՈՒՍՆՅԱՆ					
ՆԱԽԱԳԾԵՑ	Ն. ՆՇԱՆՅԱՆ		ԿՈՆՍՏՐՈՒԿՏՈՐԱԿԱՆ ՄԱՍ	ՓՈՒԼ	ԹԵՐԹ	ԹԵՐԹԵՐ
ՍՏՈՒԳԵՑ	Ն. ՍՏԵՓԱՆՅԱՆ			ԱՆ	Կ - 68	117
			ԴԻԱՖՐԱԳՄԱ ԴՄ-4	«ՄԱՌԱ ԵՎ ԴՈՒՍՏԵՐ» ՍՊԸ		